

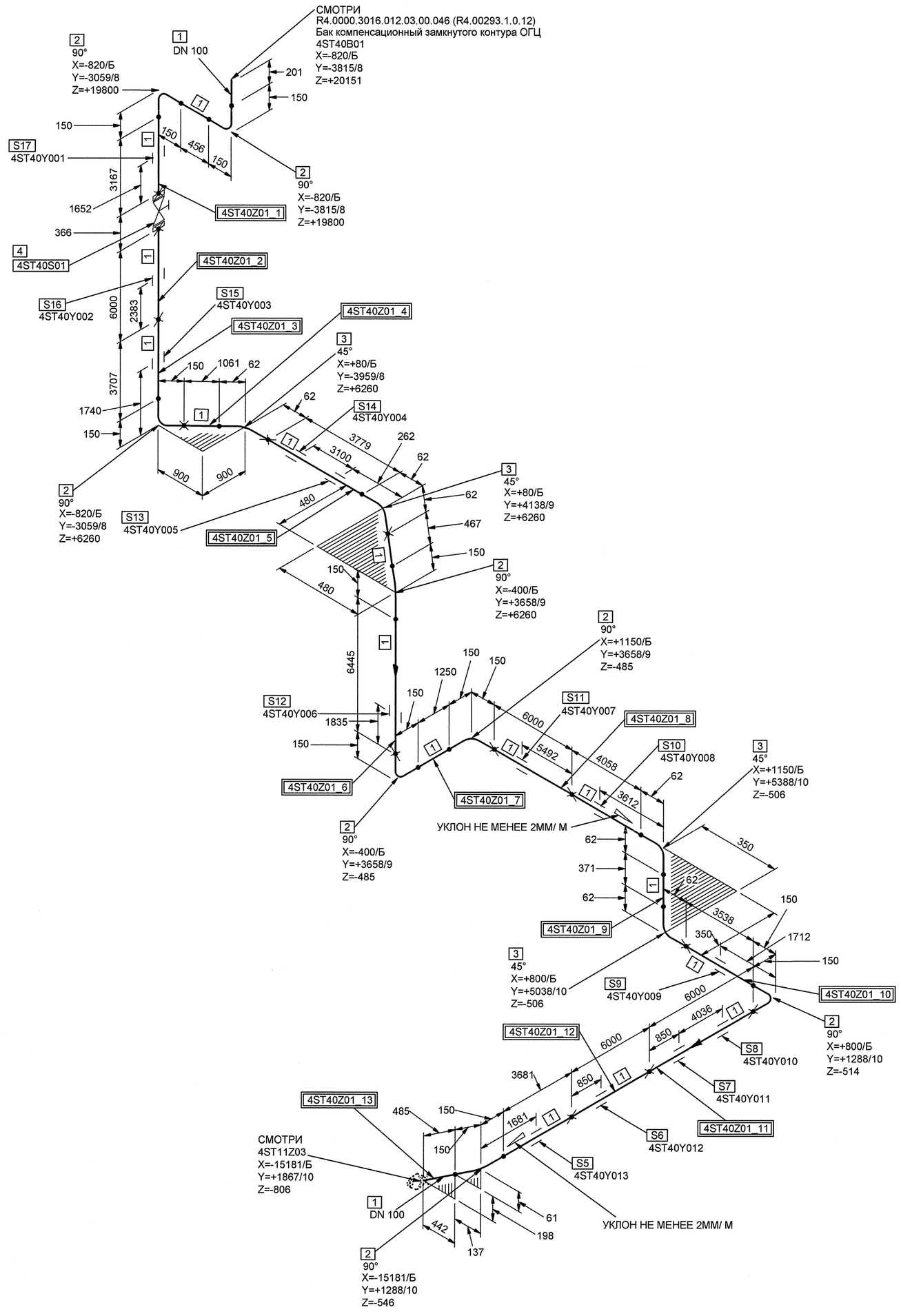

СПЕЦИФИКАЦИЯ ДЕТАЛЕЙ И ОПОР

ПОЗ.	НАИМЕНОВАНИЕ	КОЛ.	МАТЕРИАЛ	МАССА ЕД-ЦЫ, кг
1	СТО 79814898 109-2009 ТРУБА 108х5.0	56.666 М	08Х18Н10Т ГОСТ 9940-81	12.78
2	04 СТО 79814898 111-2009 КОЛЕНО Т 90°-108х5.0-PN 25	8	08Х18Н10Т ГОСТ 9940-81	3.00
3	24 СТО 79814898 111-2009 КОЛЕНО Т 45°-108х5.0-PN 25	4	08Х18Н10Т ГОСТ 9940-81	1.50
4	КЗО 0208.100.10.3-00.П ТУ 3742-003-57180370-2005 КЛАПАН ЗАПОРНЫЙ СИЛЬФОННЫЙ С РУКОЯТКОЙ НА ЗАМКЕ С ОТВЕТНЫМИ ФЛАНЦАМИ И КРЕПЕЖОМ DN 100 PN 1,0 МПа Тр 350°С НЕРЖАВЕЮЩАЯ СТАЛЬ	1	СБОРНЫЙ	61.00
5	4ST40Y013 ПОДВЕСКА	1		-
6	4ST40Y012 ПОДВЕСКА	1		-
7	4ST40Y011 ПОДВЕСКА	1		-
8	4ST40Y010 ПОДВЕСКА	1		-
9	4ST40Y009 ОПОРА СКОЛЬЗЯЩАЯ	1		-
10	4ST40Y008 ОПОРА СКОЛЬЗЯЩАЯ	1		-
11	4ST40Y007 ОПОРА СКОЛЬЗЯЩАЯ	1		-
12	4ST40Y006 ПОДВЕСКА	1		-
13	4ST40Y005 ОПОРА СКОЛЬЗЯЩАЯ	1		-
14	4ST40Y004 ПОДВЕСКА ПРУЖИННАЯ	1		-
15	4ST40Y003 ПОДВЕСКА ПРУЖИННАЯ	1		-
16	4ST40Y002 ПОДВЕСКА ПРУЖИННАЯ	1		-
17	4ST40Y001 ПОДВЕСКА	1		-

БЛОКИ:

4ST40Z01_1;4ST40Z01_10;4ST40Z01_11;4ST40Z01_12;4ST40Z01_13;4ST40Z01_2;4ST40Z01_3;4ST40Z01_4;4ST40Z01_5;4ST40Z01_6;4ST40Z01_7;4ST40Z01_8;4ST40Z01_9

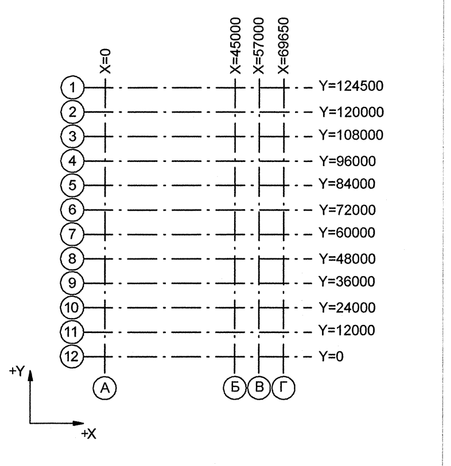

Номер трубопровода - II
Подведомственность - ПБ 03-585-03
Категория трубопровода по ПБ 03-585-03 - V В
Класс безопасности по НП-001-97 - 4
Категория сейсмостойкости по НП-031-01 - III
Рабочие параметры: Рр= 0.44 МПа, tр=40°С
Среда- Химобессоленная вода
Параметры гидроиспытания: Рг=0.57 МПа, tr=5-40 °С

4TG11Z01_01		3	DN 100	Z+ 2700 X+ 175 Y- 2775	4TG11W01/N1				S8 4TG11Y01/PT-997				4TG11J01/ТГ-235
Код блока	Трубопроводы проектируемые	Позиция детали	Условный проход	Координаты элементов в здании	Код оборудования/ Номер патрубка	Шов заводской	Шов монтажный	Резьбовое соединение	Позиция опоры Код опоры / код проходки	Направление среды	Переход	Штуцер	Код герметичной проходки/ код проходки

ДОПОЛНИТЕЛЬНЫЕ ПОДПИСИ

ДОПОЛНИТЕЛЬНЫЕ ПОДПИСИ

Взам. инв. N

Подп. и дата

Инв. N подл. R4.00202.1.0.12

АРХИВНЫЙ ЭКЗЕМПЛЯР

Изм.	Кол.уч.	Лист	№ док.	Подпись	Дата
Инженер 3 к.		Новокшилова			
Пров. инж. 2 к.		Соколова			
Нач. группы		Морозова			
Н. контр		Краснояров			

Инв. № подл. R4.00202.1.0.12
Лист 18

R4.ST10.3011.012.01.00.007

Ростовская АЭС Блок 4

Главный корпус
Машинное отделение (ДО, ЭЭТУ)
Трубопроводы замкнутого контура ОГЦ

Стадия	Лист	Листов
Р	1	1

Изометрический чертеж
4ST40Z01

ОАО "НИАЭП" 2012

Формат А1